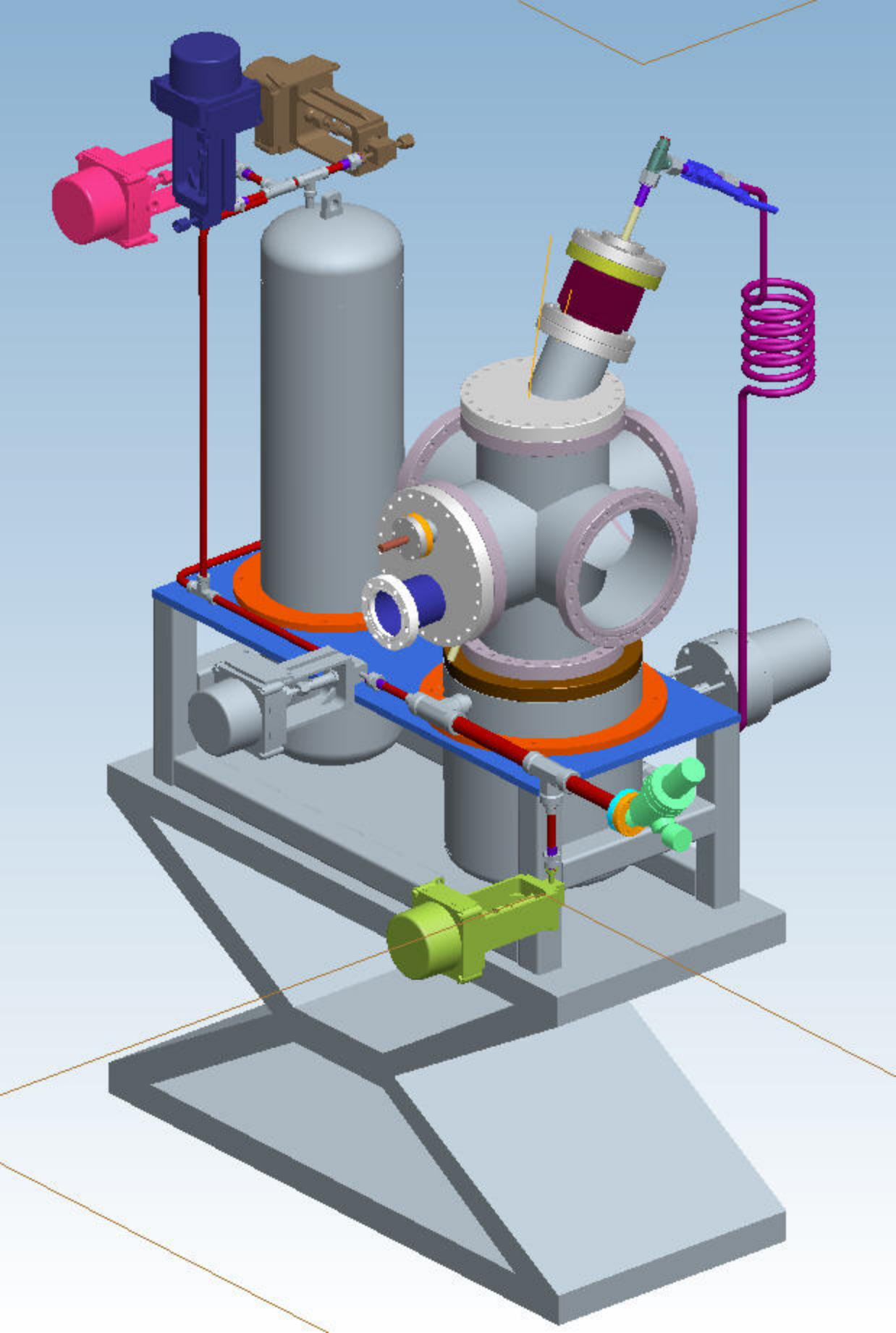

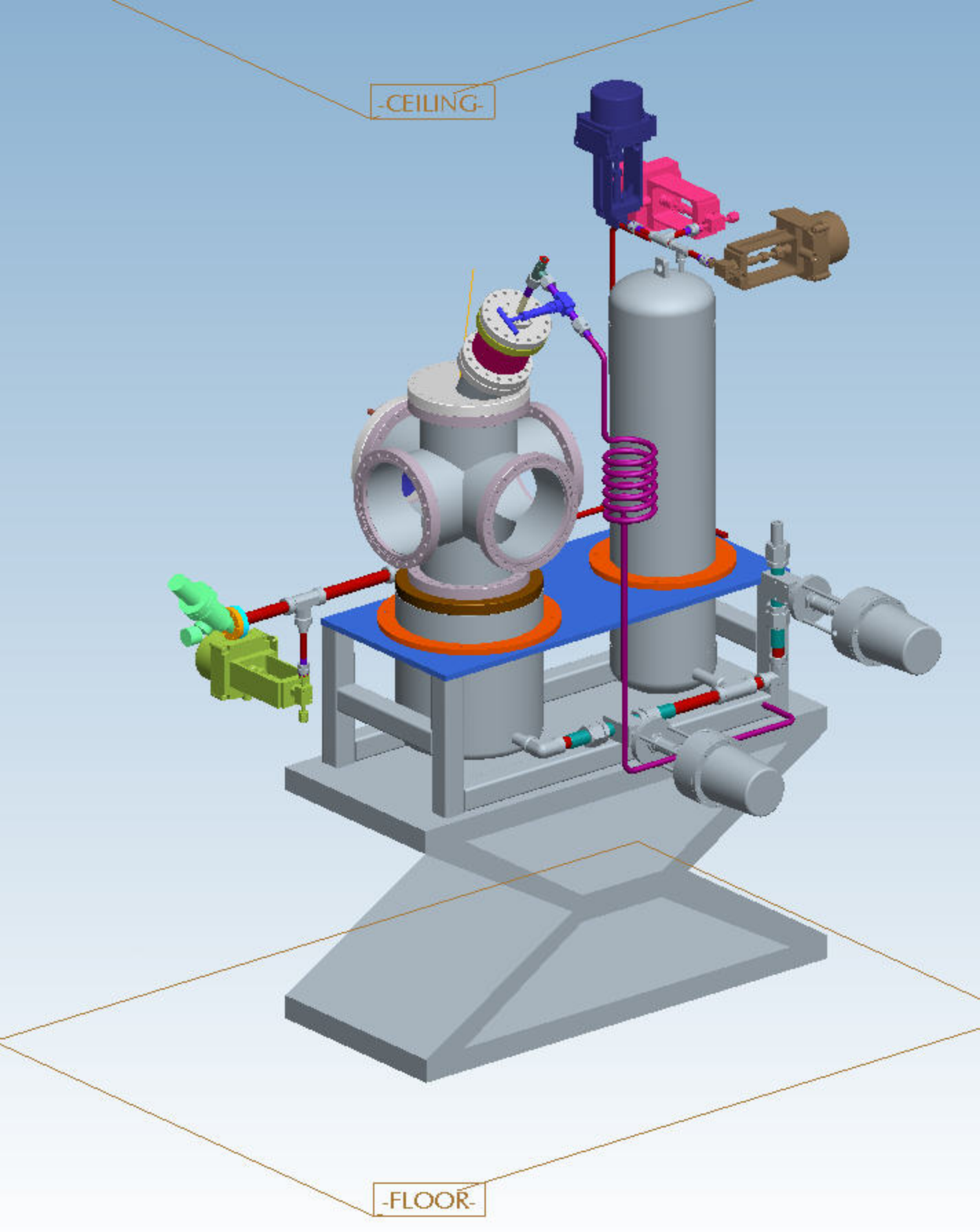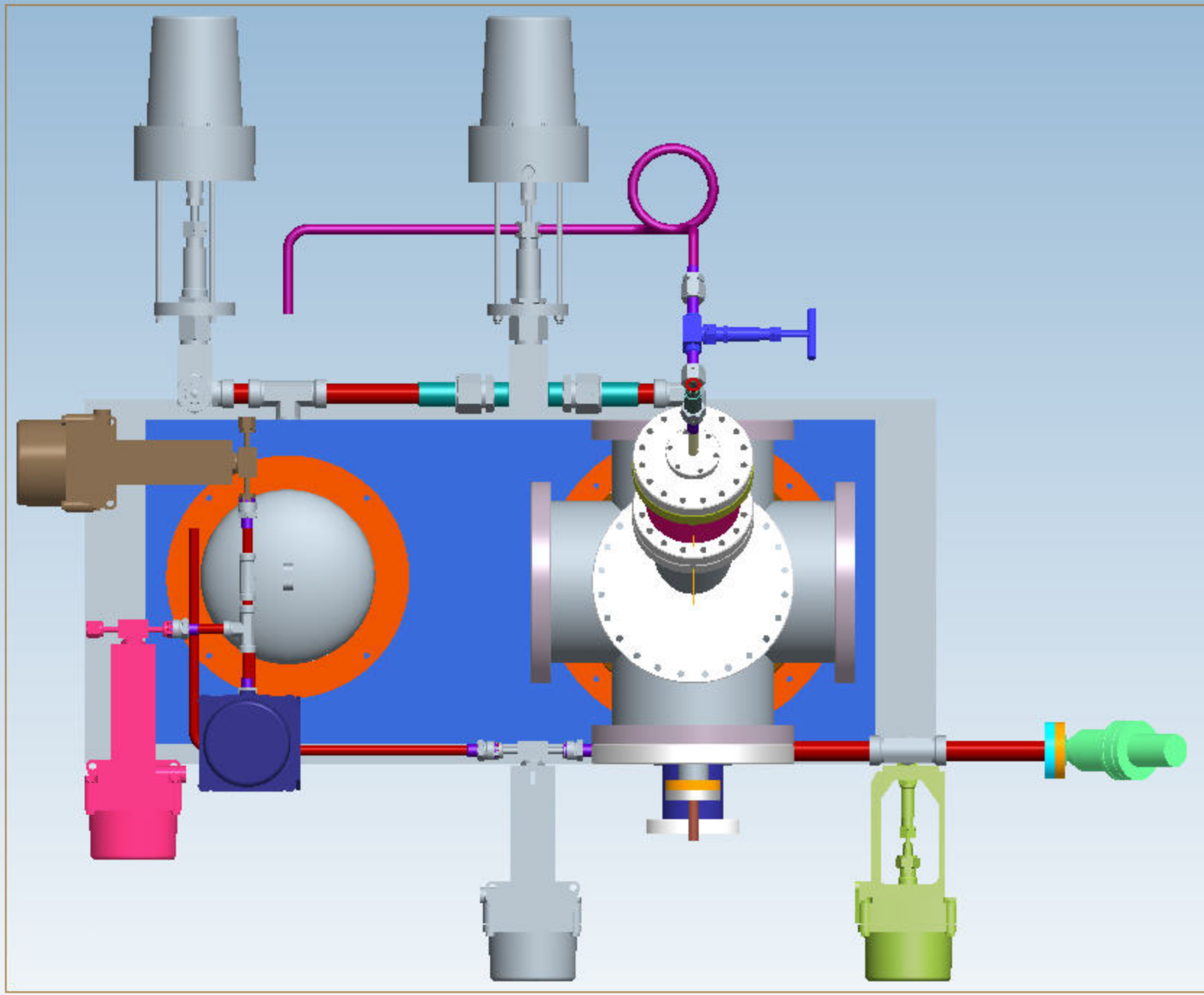
-CEILING-
-FLOOR-